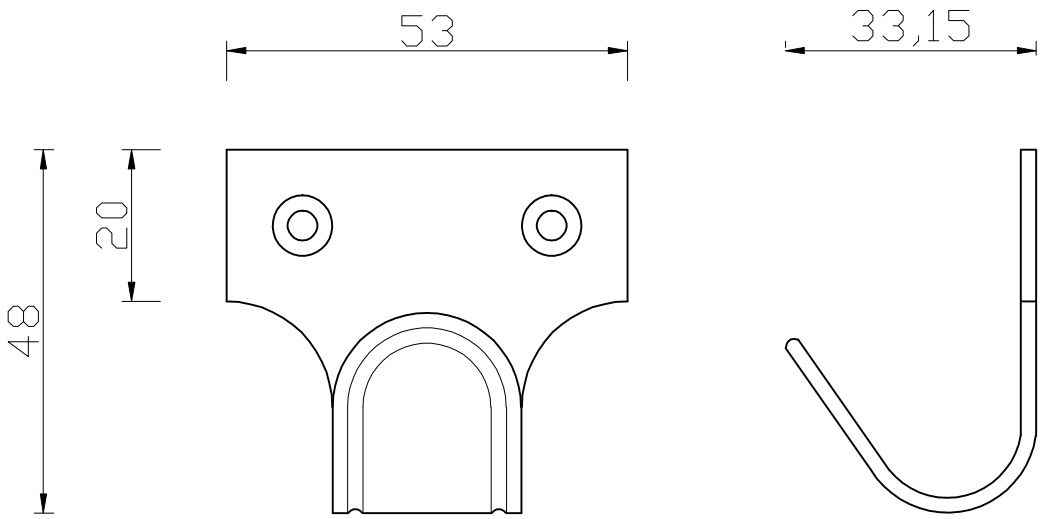

Scale: 1:1 @ A4